"GLOBAL-PROJEKT-HAUSE" MCHJ

Республика Узбекистан Сурхондарьинской
область город Термиз

РАБОЧИЙ ПРОЕКТ

Сурхондарё вилояти, Узун тумани "Янгишахар" махалласи худудида 2063.44 kv.metr ер майдонида жойлашган 17-сон мактабгача таълим ташкилотини реконструкция қилиш (90 ўринли қўшимча бино қуриш

Резервуар 6м^3
Прямок для насоса

ТЕРМЕЗ - 2026г.

Резервуар ёмкостью 6м³

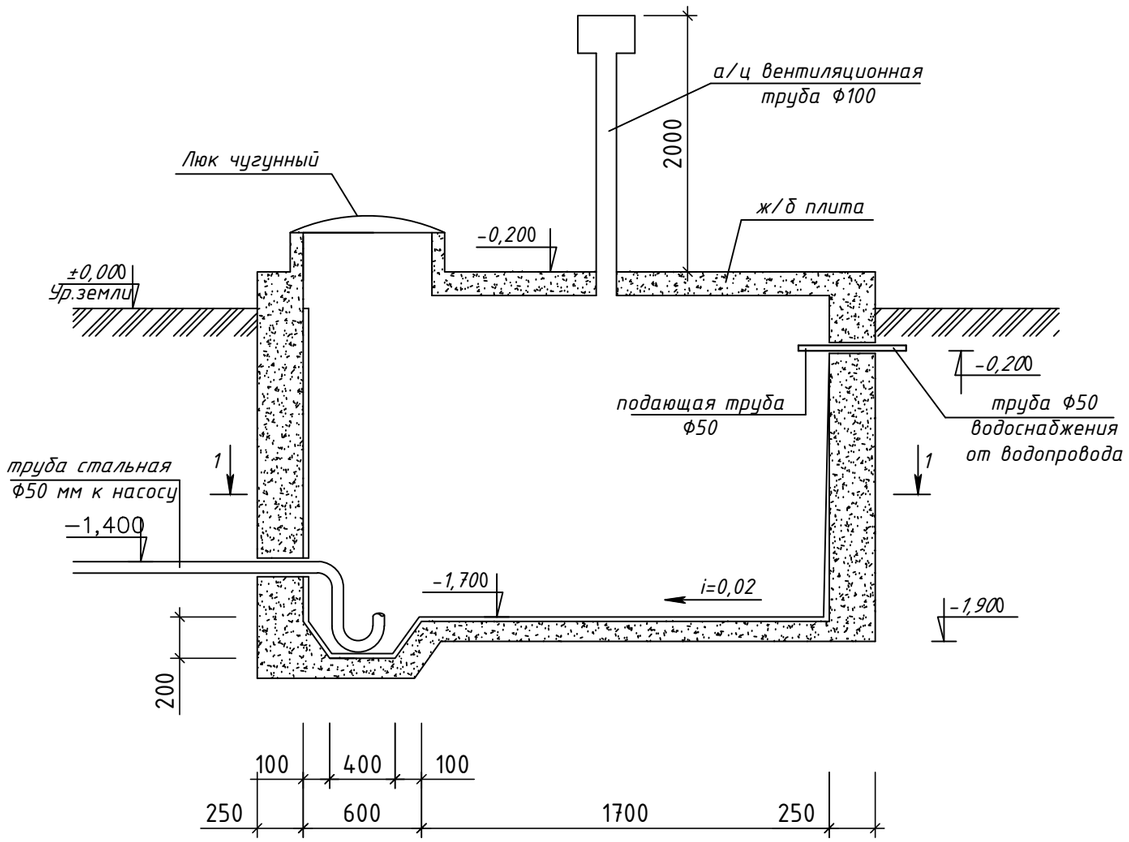

План 1–1 М 1:50

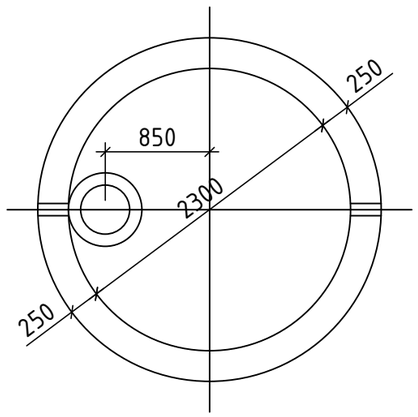

Вентиляционная труба

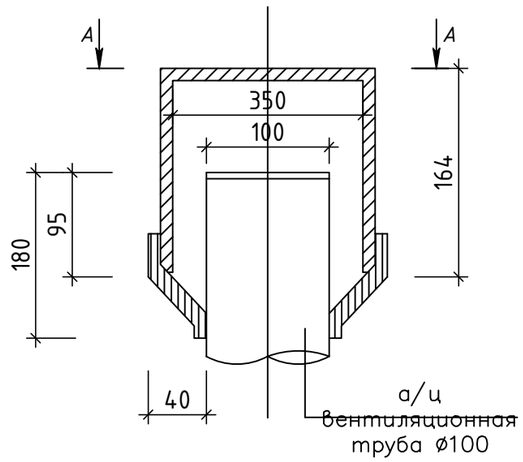

Спецификация

Поз.	Обозначение	Наименование	Кол.	Масса ед. кг	Приме-чание
1	ГОСТ 3263–77	Труба стальная водопроводная ø50	4	4,38	
2	ГОСТ 539–80	Труба а/цементная ВТ–9 ø100	2	8,30	
3	ГОСТ 3634–61	Люк чугунный лёгкий ø700	1	69,0	
4	ГОСТ 103–76	Сталь полосовая –20х2	0,4	0,30	

А-А

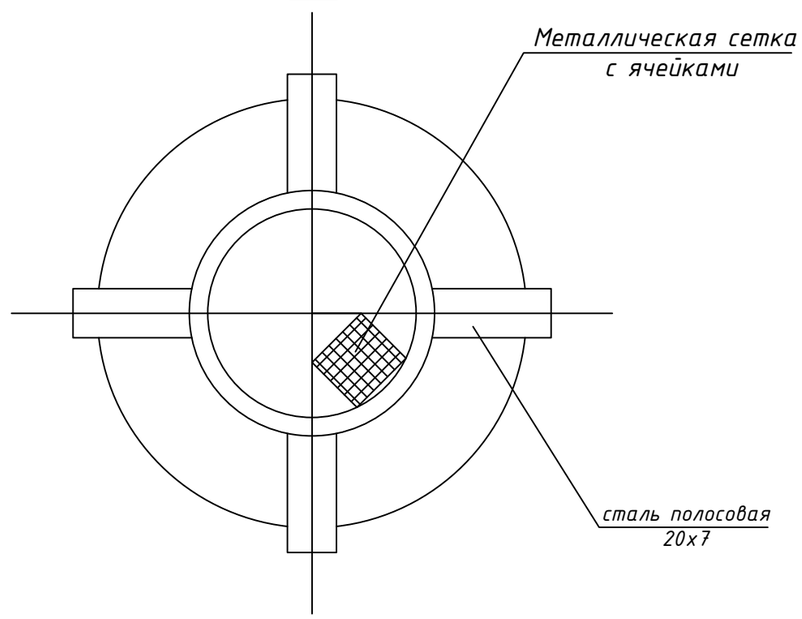

Изм.	Кол.уч.	Лист	№ док.	Подпись	Дата	Буюртмачи: Сурхондарё вилояти хокимлиги ягонабуюртмачи хизмати"ДМ			АС
						Сурхондарё вилояти, Узун тумани "Янгишахар" махалласи худудида 2063.44 kv.metr ер майдонида жойлашган 17-сон мактабгача таълим ташкилотини реконструкция қилиш (90 ўринли қўшимча бино қуриш			
Гл.Инж	А.Саломов					Водопроводные сооружения	Стадия	Лист	Листов
ГАП.	А.Нарзулаев						РП	1	3
Исполн.	И.Саломов					Резервуар для чистый воды ёмкостью 6м³	"GLOBAL-PROJEKT-HAUSE" MCHJ г. Термез. 2026 г.		

"GLOBAL-PROJEKT-HAUSE" MCHJ
O'ZBEKISTON RESPUBLIKASI SURXONDARYO VILOYATI TERMIZ SHAHRI

Резервуар ёмкостью 6 м³

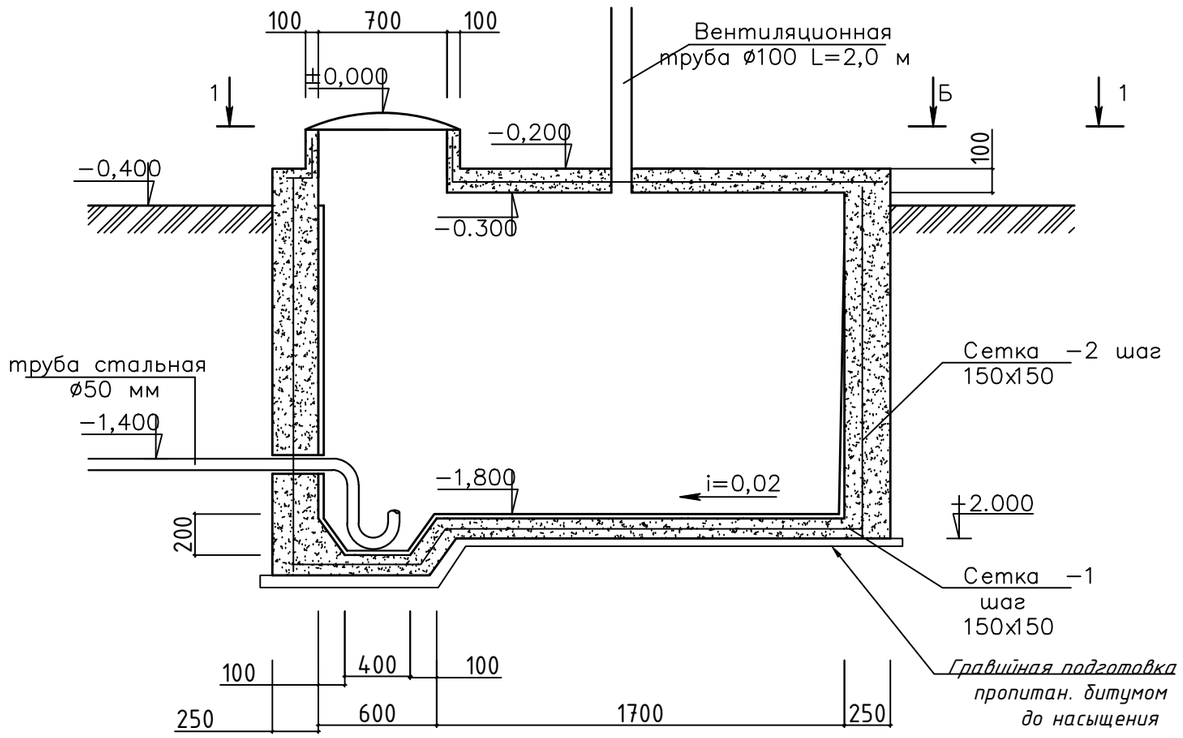

Разрез 2 – 2

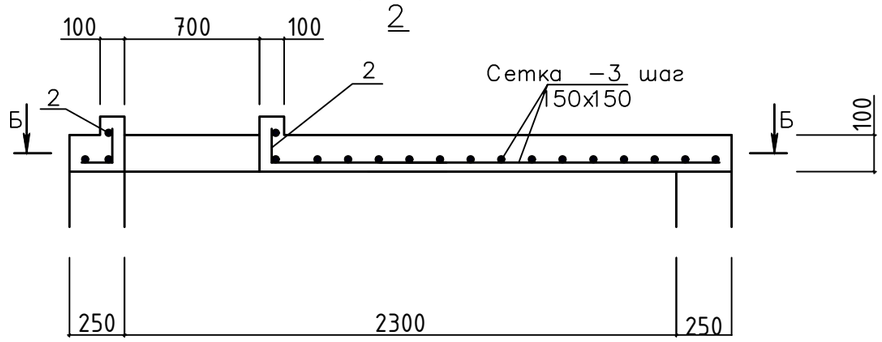

А– А

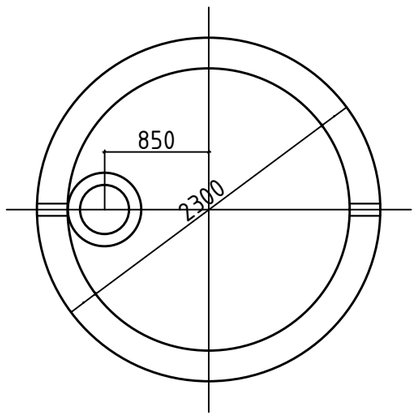

Б– Б

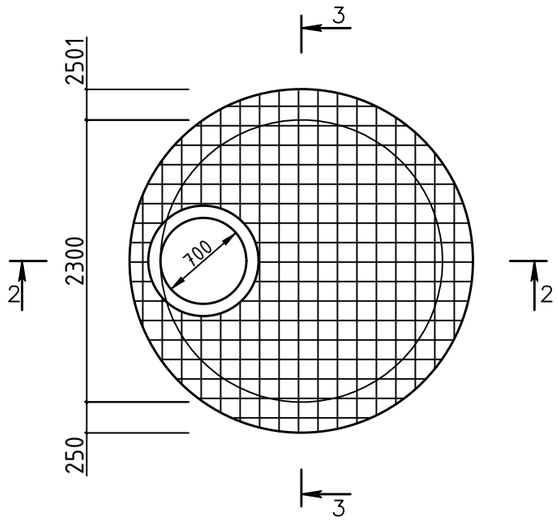

Спецификация элементов монолитного к					
№ п/п	Обозначение	Наименование	Кол-во, шт	Масса ед. кг	Приме-чание
		Д н и щ е	1		
С-1	ГОСТ 31938–2012	Сетка $\frac{8\ АКБ\ -150}{8\ АКБ\ -150}$ 6.1 м²	-		
	материал	Бетон класс В 12,5			1.23 м³
		С т е н к и	1		
С-2	ГОСТ 31938–2012	Сетка $\frac{8\ АКБ\ -150}{8\ АКБ\ -150}$ 17 м²			
	материал	Бетон класс В 12,5			3.м³
		перекрытия	2		
С-3	ГОСТ 31938–2012	Сетка $\frac{10\ АКБ\ -150}{10\ АКБ\ -150}$ 6.0 м²			
	материал	Бетон класс В 12,5			0.60м³

1. Под днищем устраивается гравийная подготовка, пропитанная битумом до насыщения толщ. 100 мм.
2. Боковые поверхности соприкасающиеся с грунтом обмазать горячим битумом за 2 раза.
3. Поверхность стенок оштукатурить цементным раствором.
4. Отметка ±0.000 соответствует отметка поверхности земли _____.

"GLOBAL-PROJEKT-HAUSE" MCHJ

Изм.	Кол.уч.	Лист	№ док.	Подпись	Дата
Гл.Инж	А.Саломов				
ГАП.	А.Нарзулаев				
Исполн.	И.Саломов				

Буюртмачи: Сурхондарё вилояти хокимлиги ягонабуюртмачи хизмати"ДМ | АС

Сурхондарё вилояти, Узун тумани "Янгишахар" махалласи худудида 2063.44 kv.metr ер майдонида жойлашган 17-сон мактабгача таълим ташкилотини реконструкция қилиш (90 ўринли қўшимча бино қуриш

Водопроводные сооружения

Стадия	Лист	Листов
РП	2	3

Питьевой резервуар 6 м3

"GLOBAL-PROJEKT-HAUSE" MCHJ
г. Термез. 2026 г.

План приямка для насоса

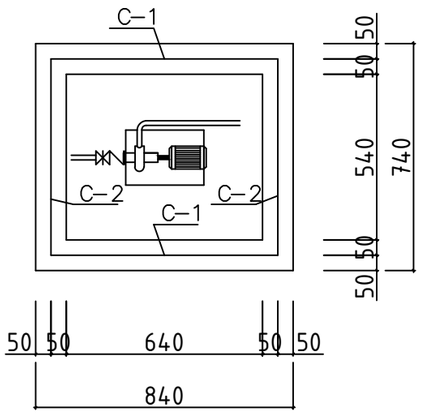

План плит покрытия

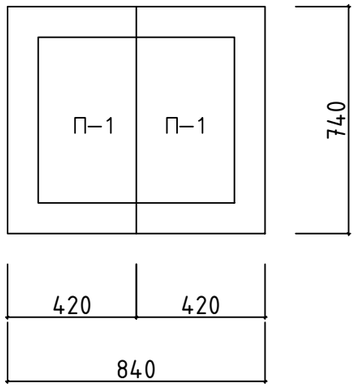

Разрез 1-1

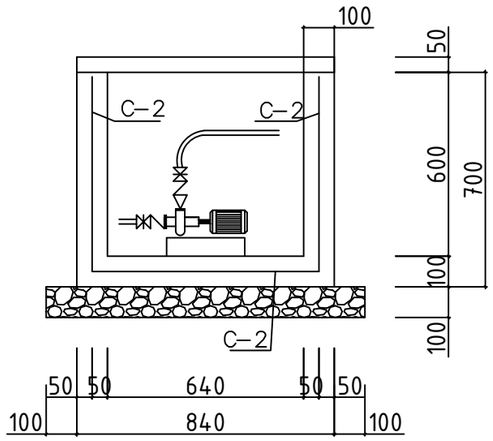

Спецификация монолитных ж/б изделий

Поз.	Обозначение	Наименование	Кол.	Масса ед., кг	Приме-чание
		Стенки			
		Сетка С-1	2	2,10	4,20 кг
С–1	ГОСТ 5781–82*	Сетка С-1 $\frac{ø6AI - 100}{ø6AI - 100}$ S=0,47 м²	–	4,44	2,10 кг
		Сетка С–2	2	1,80	3,60 кг
С–2	ГОСТ 5781–82*	Сетка С-2 $\frac{ø6AI - 100}{ø6AI - 100}$ S=0,403 м²	–	4,44	1,80 кг
		Бетон класса В15			0,166 м³
		Днище			
		Сетка С–3	1		
С–3	ГОСТ 5781–82*	Сетка С-3 $\frac{ø6AI - 100}{ø6AI - 100}$ S=0,474 м²	–	4,44	2,105 кг
		Бетон класса В15			0,062 м³
		Плита покрытия			
П–1	3.006.1–2/82.1–2–1.0	Плита покрытия П1–8	2	0,02	0,04 м³

1. Отметке земли соответствует абсолютной отметке ±0,000.

2. Под днищем устраивается гравийная подготовка, пропитанная битумом до насыщения толщ. 100 мм.

3. Боковые поверхности соприкасающиеся с грунтом обмазать горячим битумом за 2 раза.

4. Антиагрессивная защита на разрезе условно не показана.

				Буюртмачи: Сурхондарё вилояти хокимлиги ягонабуюртмачи хизмати"ДМ		АС
				Сурхондарё вилояти, Узун тумани "Янгишахар" махалласи худудида 2063.44 kv.metr ер майдонида жойлашган 17-сон мактабгача таълим ташкилотини реконструкция қилиш (90 ўринли қўшимча бино қуриш		
Изм.	Кол.уч.	Лист	№ док.	Подпись	Дата	
				Прямок для насоса	Стадия / Лист / Листов	
Гл.Инж	А.Саломов				РП / 3 / 3	
ГАП.	А.Нарзулаев					
Исполн.	И.Саломов			План приямка для насоса	"GLOBAL-PROJEKT-HAUSE" MCHJ г. Термез. 2026 г.	

"GLOBAL-PROJEKT-HAUSE" MCHJ
O'ZBEKISTON RESPUBLIKASI SURXONDARYO VILOYATI TERMIZ SHAHRI